1位トーナメント

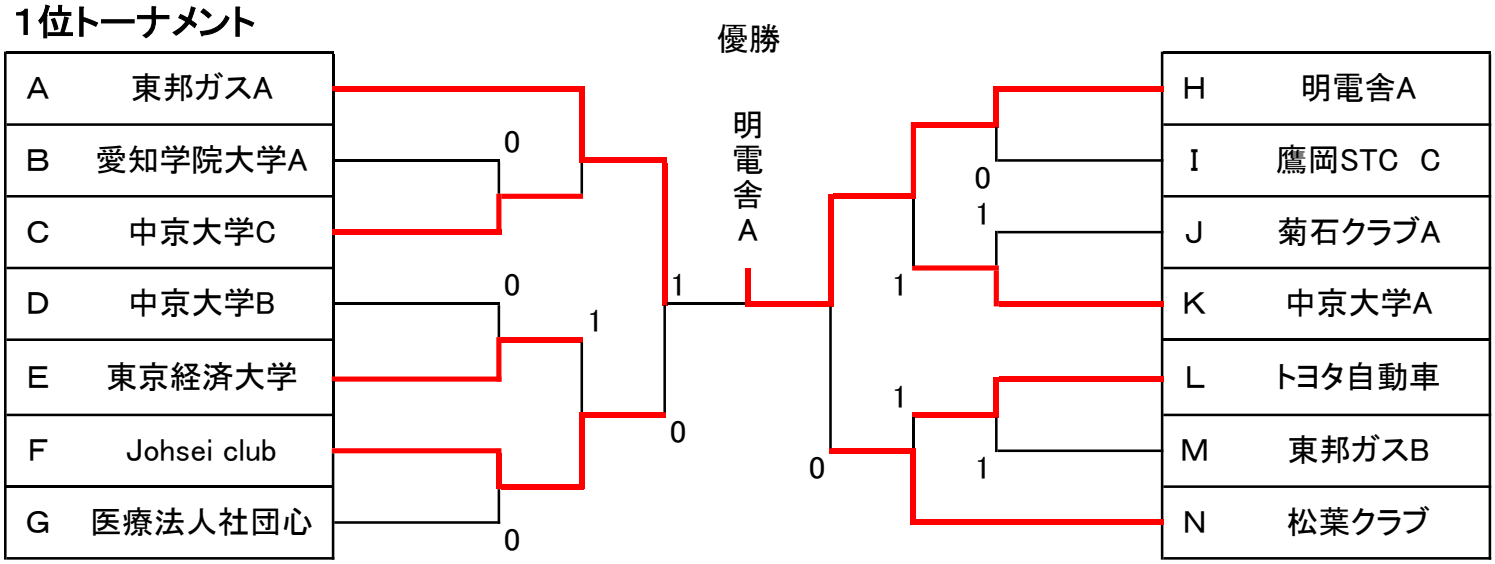

2位トーナメント

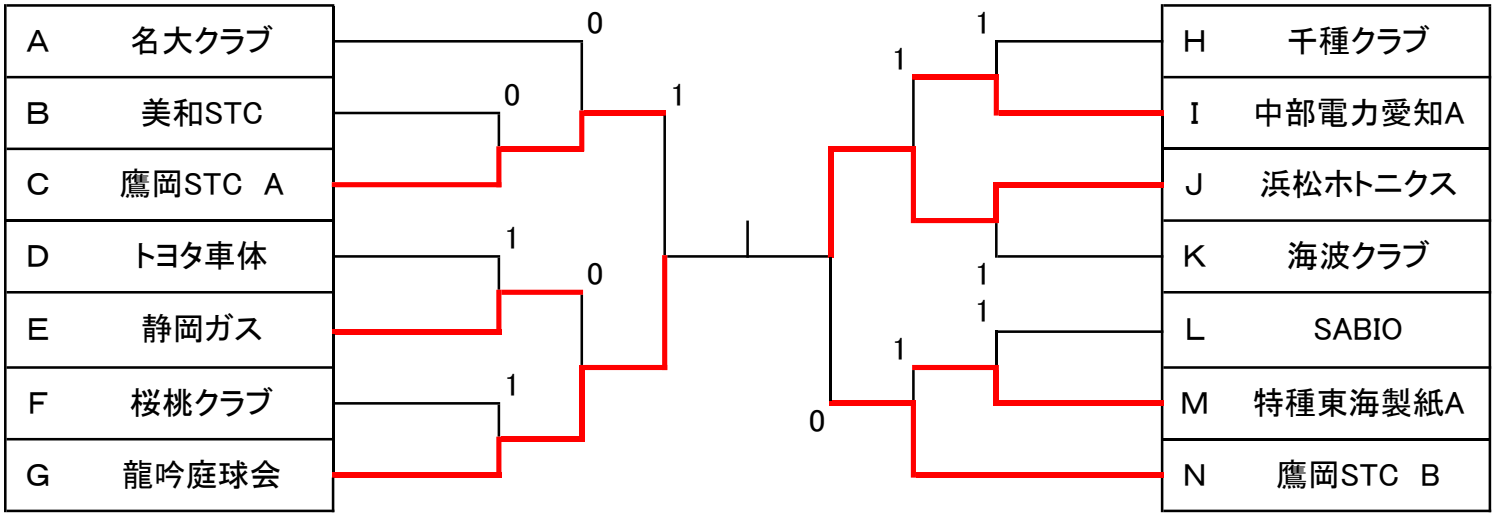
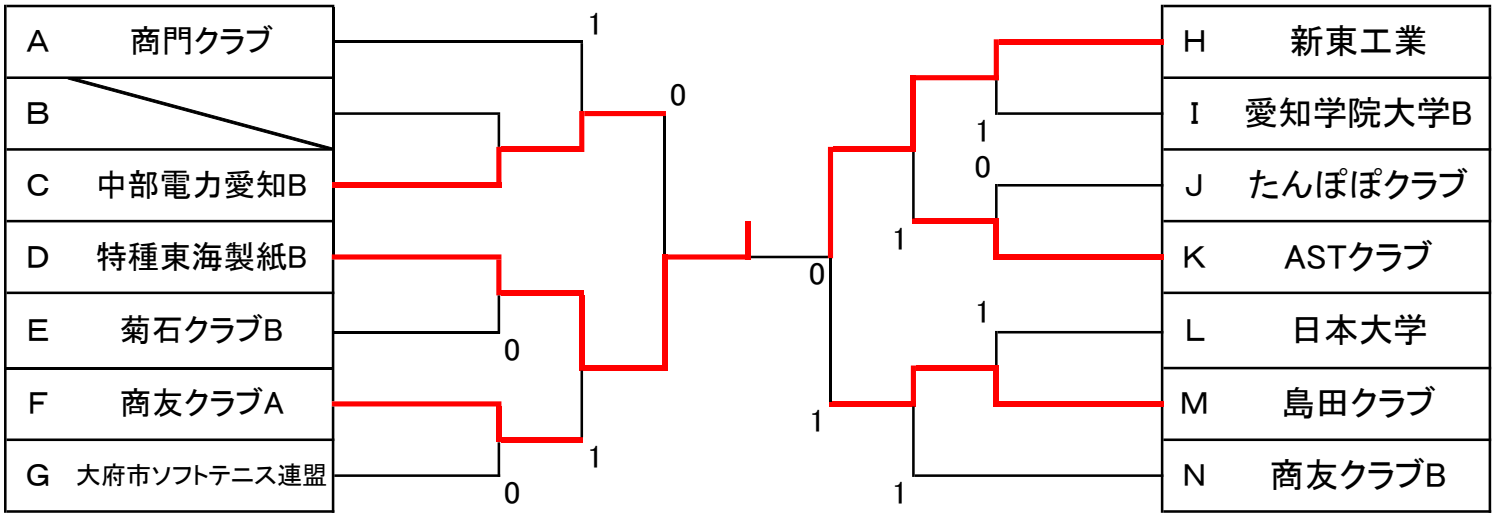
3位トーナメント